Serie SR

Pompe dosatrici con ritorno a molla

B - tipo a membrana idraulica singola

BR - tipo a membrana idraulica singola completa di valvola di sicurezza e reintegro del fluido interposto

B & BR

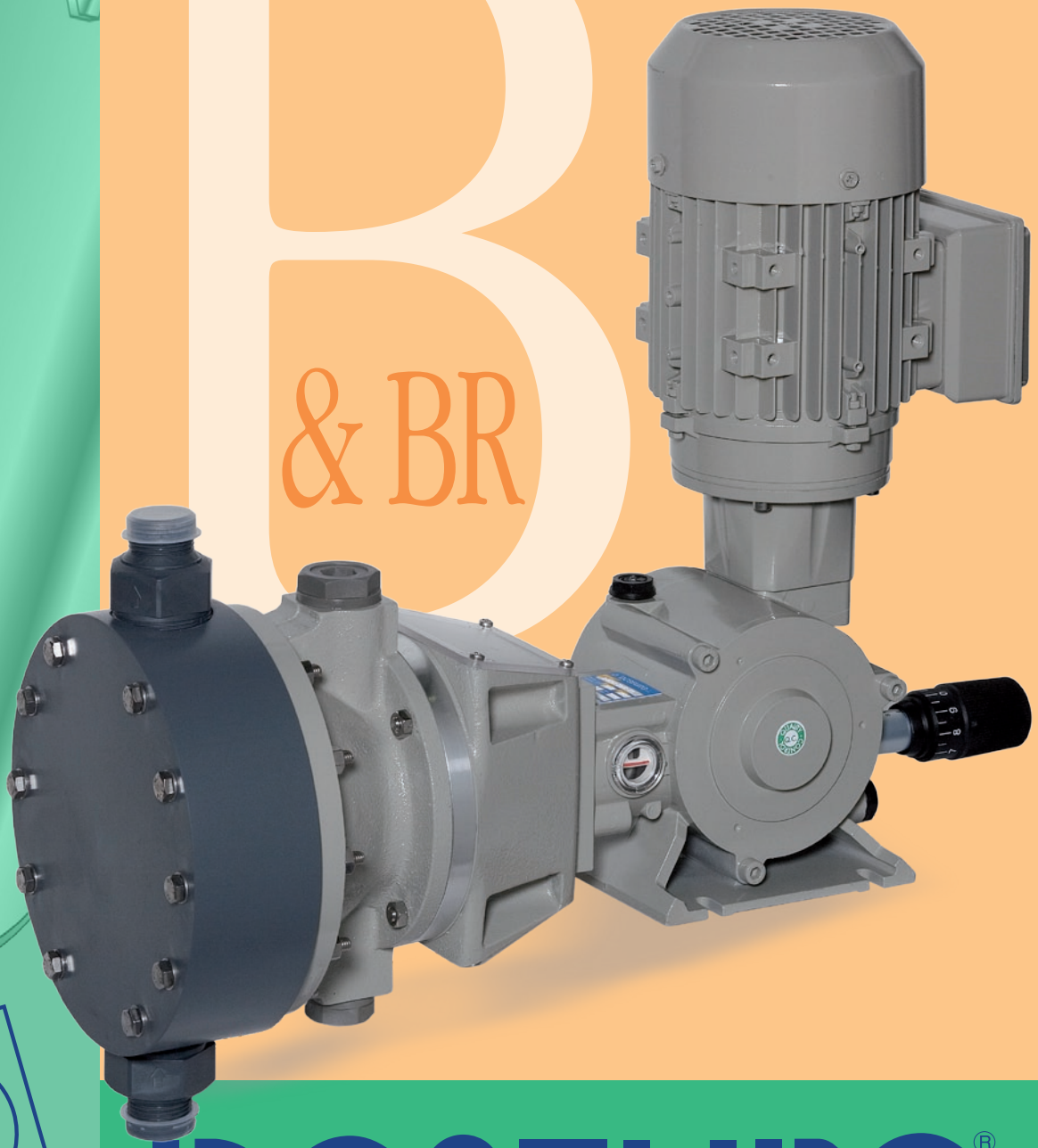

DOSEURO®

The right dosing choice

Serie SR

ALCUNE RAGIONI PER PREFERIRE I NOSTRI PRODOTTI

Versatilità

Una vasta gamma di modelli ed esecuzioni a partire da 1,5 a 1068 l/h.

Affidabilità

L'alto grado di accuratezza e riproducibilità insieme all'alta qualità dei materiali utilizzati permette che le pompe dosatrici della serie SR assicurino la massima affidabilità.

Qualità

Garanzia di una selezione ottimale dei materiali della membrana permettono ottime prestazioni.

CARATTERISTICHE COSTRUTTIVE

L'uso delle pompe dosatrici a membrana idraulica è appropriato nel caso in cui il liquido pompato contenga particelle abrasive in sospensione, soluzioni tossiche.

Tutti modelli standard impiegano un gruppo motoriduttore, con motore elettrico in forma B14 a norme UNEL-MEC montato verticalmente.

Le potenze sono normalmente da 0.18 Kw a 0.75 Kw 4 poli: trifase, volt 230/400V @ 50/60Hz, e monofase volt 230/50 Hz o 110/60 Hz.

Essendo motori a norme UNEL-MEC qualsiasi variante per tensione, frequenza, protezione o antideflagrante è possibile.

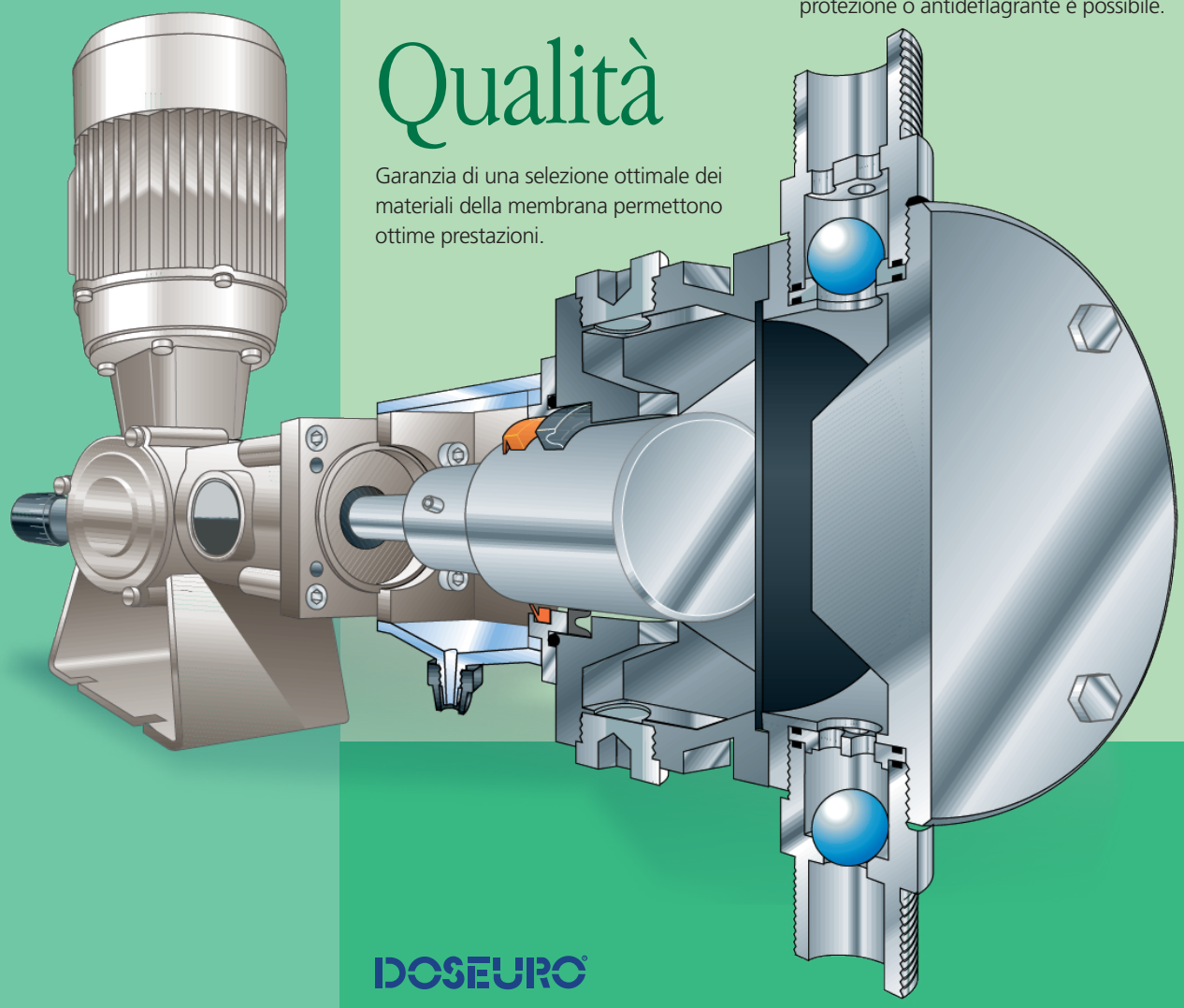

DOSEURO®

Pompe dosatrici a membrana idraulica singola

Tipo B e BR

Il riduttore è del tipo vite senza fine, ruota elicoidale, con lubrificazione a bagno d'olio e supportazione su cuscinetti a sfere.

Il meccanismo di variazione della portata è del tipo con ritorno a molla comandato da un eccentrico, questo determina l'avanzamento del pistone (fase premente) per tutta la sua corsa
mentre la molla in tensione continua, provoca il ritorno del pistone (fase di aspirazione).

TESTATE POMPANTI

I materiali con cui vengono realizzate le testate pompanti sono principalmente di due tipi: AISI 316- PVC

Esecuzioni con materiali diversi quali HASTELLOY, ALLOY, PTFE, PVDF, POLIPROPILENE e altri possono essere forniti su richiesta.

Temperatura massima del liquido dosato:
- 60 ° C con testata in AISI 316
- 40 ° C con testata in PVC

Le testate possono essere costruite con camicie di riscaldamento o di raffreddamento.

MEMBRANE

Sono costruite in PTFE/NBR.

ATTACCHI DI ASPIRAZIONE E MANDATA

Gli attacchi di aspirazione e mandata sono normalmente filettati Gas maschio ,ma possono
essere forniti flangiati UNI o ANSI.

L'esecuzione standard prevede valvole a sfera singole o doppie in funzione della portata e pressione.

SISTEMI DI REGOLAZIONE

La variazione della corsa per la regolazione della portata, può essere:
- Manuale: con indicatore a nonio lineare.
- Elettrica: con servocomando a segnale 4-20 mA
  A richiesta interfaccia PROFIBUS o altri BUS
- Pneumatica: mediante servocomando pneumatico segnale 3-15 PSI

La variazione della corsa è possibile sia da fermo che in movimento

POMPE MULTIPLE

E' possibile realizzare unità multiple di numero variabile. Ciascun elemento pompante è dotato di regolazione indipendente sia con la pompa in moto sia ferma.

GRANDEZZE DISPONIBILI:

Le pompe dosatrici a membrana serie "B" e "BR" sono disponibili in 3 differenti grandezze:
- B 125N / BR 125N
  Corsa pistone 12.5 mm
- B 175N / BR 175N
  Corsa pistone 17.5 mm
- B 250N / BR 250N
  Corsa pistone 25 mm

Per questi modelli sono disponibili diversi diametri di pistone e membrana per soddisfare le diverse esigenze di portata e pressione.

Esecuzione 41

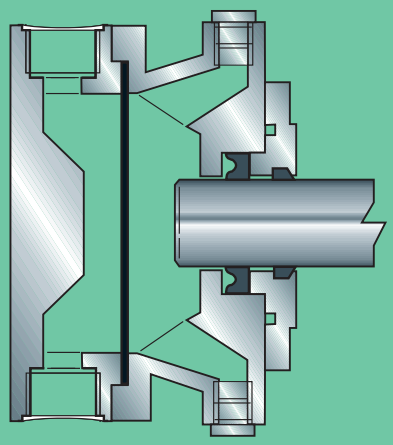

Esecuzione 43

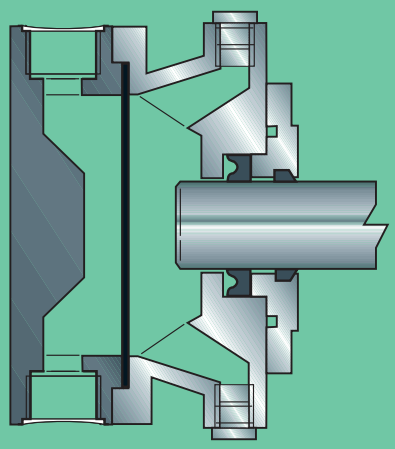

Esecuzione 41 per pompa BR

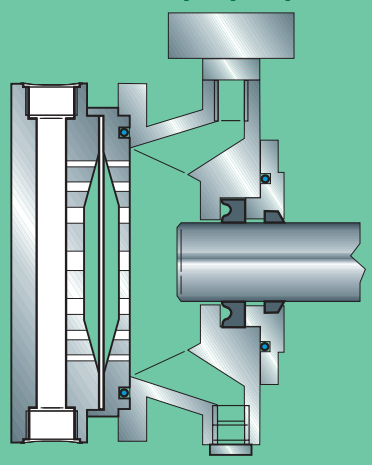

DOSEURO

Serie SR

ALCUNE ESECUZIONI PER LE POMPE A MEMBRANA IDRAULICA

ESECUZIONE	CORPO TESTATA	PISTONE	VALVOLE (sfere)	SEDI VALVOLE	MEMBRANA	GUARN. PISTONE
29	PP	AISI 420 TEMP.	PYREX	PP	PTFE/NBR	T20
41	AISI 316	AISI 420 TEMP.	AISI 316	AISI 316	PTFE/NBR	T20
43	PVC	AISI 420 TEMP.	PYREX	PVC	PTFE/NBR	T20

PP = Polipropilene
AISI 316 = Acciaio inossidabile 316
AISI 420 TEMP. = Acciaio inossidabile 420 temperato
T20 = Gomma poliuretanica

Esecuzioni differenti su richiesta

Glossario e numerazione per identificare i nostri tipi di pompe

B	125N	30	B	41	DV
1° gruppo	2° gruppo	3° gruppo	4° gruppo	5° gruppo	6t° gruppo
Serie"B" pompa dosatrice a membrana idraulica	Lunghezza corsa	Diametro del pistone in mm	Rapporto di riduzione (n° di colpi effettuati in un minuto dal pistone) 58 = F (1/24) 116 = B (1/12)	Esecuzione materiali a contatto con il liquido	Simboli speciali fuori dallo standard

In caso di pompe fornite senza motore si aggiunge: SM

DIMENSIONI DI INGOMBRO

	125	175	250
A	57	68	75
B	90	100	127
C	70	70	120
D	75	73	70
E	375	410	450
F	90	90	154
G	75	75	130
H	115	125	157
I	65	65	102
L	7	7	9
M	130	170	194
N	33	33	60
O	80	78	78

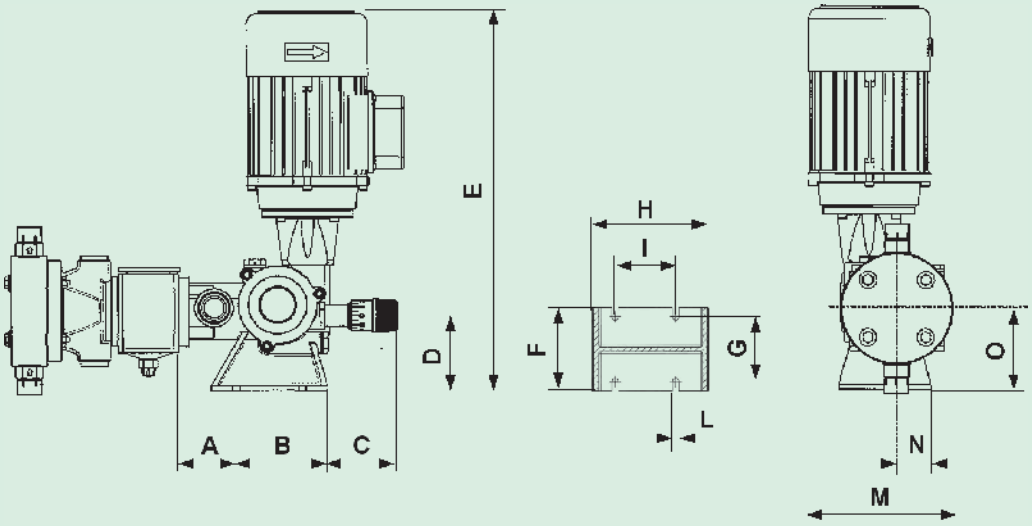

I dati sono puramente indicativi e potranno variare in qualsiasi momento anche senza preavviso, chiedere conferma a Doseuro

DOSEURO

Pompe dosatrici a membrana idraulica singola con ritorno a molla

Tipo B 125N

CARATTERISTICHE TECNICHE

Pompa tipo	Rapporto di riduzione (*1)	Colpi minuto SPM (*1) 50 Hz	Colpi minuto SPM (*1) 60 Hz	Portata (*2) L/1' 50 Hz	Portata (*2) L/1' 60 Hz	Portata (*2) L/h 50 Hz	Portata (*2) L/h 60 Hz	Max Press. Kg/cm² (*3) AISI 316 0,18 kW	Max Press. Kg/cm² (*3) AISI 316 0,25 kW	Max Press. Kg/cm² (*3) PVC 0,18 kW	Max Press. Kg/cm² (*3) PVC 0,25 kW	Attacchi (*4) AISI 316 o PVC	Motore	ø mm Pistone eff.	ø mm Membr.	Corsa	Pesi netti Kg (*5) AISI 316	Pesi netti Kg (*5) PVC
B-125N-8	F	58	70	0,025	0,030	1,5	1,8	20 *	-	10	-	1/2" G.m.	0.18 kW o 0.25 kW 3 Ph o 1 Ph ~1400 rpm	8	50	12.5 mm	9,5	8
	C	96	116	0,040	0,050	2,4	3											
	B	116		0,050		3												
B-125N-12	I	35	42	0,045	0,054	2,7	3,2	20 *	-					12			9,5	8
	F	58	70	0,075	0,090	4,5	5,4											
	C	96	116	0,123	0,150	7,4	9											
	B	116		0,150		9												
B-125N-18	I	35	42	0,110	0,132	6,6	7,9	20 *	-					18	70		10	9,5
	F	58	70	0,183	0,220	11	13,2											
	C	96	116	0,300	0,366	18	22											
	B	116		0,366		22												
B-125N-25	I	35	42	0,211	0,252	12,6	15,1	20 *	-					25			10	9,5
	F	58	70	0,350	0,420	21	25,2											
	C	96	116	0,566	0,700	34	42											
	B	116		0,700		42												
B-125N-30	I	35	42	0,301	0,360	18	21,6	14	20 *					30			10	9,5
	F	58	70	0,500	0,600	30	36											
	C	96	116	0,816	1,000	49	60											
	B	116		1,000		60												
B-125N-40	I	35	42	0,543	0,650	32,5	39	8	13,2	8	10			40	90		11	11
	F	58	70	0,900	1,080	54	65											
	C	96	116	1,483	1,800	89	108											
	B	116		1,800		108												

(*1) Numero di colpi effettuati in un minuto dal pistone con motore a 4 poli. (~1400 giri 1')
I = Rapporto di riduzione 1 : 40 = 35 colpi a 50 Hz / 42 colpi a 60 Hz
F= Rapporto di riduzione 1 : 24 = 58 colpi a 50 Hz / 70 colpi a 60 Hz
C= Rapporto di riduzione 1 : 14,5 = 96 colpi a 50 Hz / 116 colpi a 60 Hz
B= Rapporto di riduzione 1 : 12 = 116 colpi a 50 Hz / non idoneo
(*2) Il valore di portata indicato è suscettibile di variazioni in funzione della pressione di esercizio del liquido pompato, della viscosità e dalle condizioni di installazione.
(*3) Per pressioni superiori interpellare il nostro ufficio commerciale
(*4) Differenti gamme di attacchi sono disponibili su richiesta
(*5) Il peso indicato è approssimativo ed è il valore della pompa con installato un motore C.V.E.
(*6) Gli accessori delle pompe possono essere forniti su richiesta.
(*7) La verniciatura delle pompe è possipoliammidica RAL 7030

DOSEURO®

Serie SR

Tipo B 175N

CARATTERISTICHE TECNICHE

Pompa tipo	Rapporto di riduzione (*1)	Colpi minuto SPM (*1) 50 Hz	Colpi minuto SPM (*1) 60 Hz	Portata (*2) L/1' 50 Hz	Portata (*2) L/1' 60 Hz	Portata (*2) L/h 50 Hz	Portata (*2) L/h 60 Hz	Max Press. Kg/cm² (*3) AISI 316 0,25 kW	Max Press. Kg/cm² (*3) AISI 316 0,37 kW	Max Press. Kg/cm² (*3) PVC 0,25 kW	Max Press. Kg/cm² (*3) PVC 0,37 kW	Attacchi (*4) AISI 316 o PVC	Motore	ø mm Pistone eff.	ø mm Membr.	Corsa	Pesi netti Kg (*5) AISI 316	Pesi netti Kg (*5) PVC
B-175N-8	F	70	84	0,043	0,052	2,6	3,12	20 *	-	10		1/2" G.m.	0.25 kW o 0.37 kW 3 Ph o 1 Ph ~1400 rpm	8	50	17.5 mm	11,5	11
	C	96	116	0,058	0,070	3,5	4,2											
	B	120		0,073		4,4												
B-175N-12	F	70	84	0,126	0,152	7,6	9,12	20 *	-					12			12	11,5
	C	96	116	0,173	0,206	10,4	12,4											
	B	120		0,216		13												
B-175N-18	F	70	84	0,300	0,360	18	21,6	20 *	-					18	70		12	11,5
	C	96	116	0,400	0,480	24	28,8											
	B	120		0,533		32												
B-175N-25	F	70	84	0,600	0,720	36	43,2	20 *	-					25			12,5	12
	C	96	116	0,816	0,980	49	58,8											
	B	120		1,016		61												
B-175N-30	F	70	84	0,850	1,020	51	61,2	20 *	-					30			12,5	12
	C	96	116	1,150	1,380	69	82,8											
	B	120		1,466		88												
B-175N-40	F	70	84	1,533	1,840	92	110,4	12	20					40	90		13,5	12
	C	96	116	2,100	2,52	126	151,2											
	B	120		2,630		158												
B-175N-50	F	70	84	2,400	2,880	144	172,8	7,5	11	7,5	10	3/4" G.m.		50	120		16	15
	C	96	116	3,283	3,940	197	236,4											
	B	120		4,116		247												
B-175N-55	F	70	84	2,900	3,480	174	208,8	6,3	11	6,3	10			55			16	15
	C	96	116	3,966	4,760	238	285,6											
	B	120		4,983		299												
B-175N-65	F	70	84	4,050	4,860	243	291,6	4,5	7,8	4,5	7,8			65			16	15
	C	96	116	5,550	6,660	333	399,6											
	B	120		6,960		418												

(*1) Numero di colpi effettuati in un minuto dal pistone con motore a 4 poli. (~1400 giri '1)
F= Rapporto di riduzione 1 : 20 = 70 colpi a 50 Hz / 84 colpi a 60 Hz
C= Rapporto di riduzione 1 : 14,5 = 96 colpi a 50 Hz / 116 colpi a 60 Hz
B= Rapporto di riduzione 1 : 11,5 = 120 colpi a 50 Hz / non consigliato
(*2) Il valore di portata indicato è suscettibile di variazioni in funzione della pressione di esercizio del liquido pompato, della viscosità e dalle condizioni di installazione.
(*3) Per pressioni superiori interpellare il nostro ufficio commerciale
(*4) Differenti gamme di attacchi sono disponibili su richiesta
(*5) Il peso indicato è approssimativo ed è il valore della pompa con installato un motore C.V.E.
(*6) Gli accessori delle pompe possono essere forniti su richiesta.
(*7) La verniciatura delle pompe è epossipoliammidica RAL 7030

DOSEURO

Pompe dosatrici a membrana idraulica singola con ritorno a molla

Tipo B 250N

CARATTERISTICHE TECNICHE

Pompa tipo	Rapporto di riduzione (*1)	Colpi minuto SPM (*1) 50 Hz	Colpi minuto SPM (*1) 60 Hz	Portata (*2) L/1' 50 Hz	Portata (*2) L/1' 60 Hz	Portata (*2) L/h 50 Hz	Portata (*2) L/h 60 Hz	Max Press. Kg/cm² (*3) AISI 316 0,55 kW	Max Press. Kg/cm² (*3) AISI 316 0,75 kW	Max Press. Kg/cm² (*3) PVC 0,55 kW	Max Press. Kg/cm² (*3) PVC 0,75 kW	Attacchi (*4) AISI 316 o PVC	Motore	ø mm Pistone eff.	ø mm Membr.	Corsa	Pesi netti Kg (*5) AISI 316	Pesi netti Kg (*5) PVC
B-250N-40	F	56	67	1,75	2,10	105	126	11 *	-	10	-	3/4" G.m.	0.55 kW o 0.75 kW 3 Ph o 1 Ph ~1400 rpm	40	120	25 mm	26	23
	C	96	116	3,00	3,60	180	216											
	B	112		3,50		210												
B-250N-50	F	56	67	2,75	3,30	165	198	11 *	-	10	-			50			26	23
	C	96	116	4,70	5,63	282	338											
	B	112		5,50		330												
B-250N-55	F	56	67	3,33	4,00	200	240	11 *	-	10	-			55			26	23
	C	96	116	5,70	6,83	342	410											
	B	112		6,66		400												
B-250N-65	F	56	67	4,63	5,56	278	333,6	9 *	-	9	-	1" G.m.		65	160		37	26
	C	96	116	7,93	9,52	476	571,2											
	B	112		9,26		556												
B-250N-75	F	56	67	6,18	7,42	371	445,2	6,6	8,7	6,6	8,7			75			37	26
	C	96	116	10,60	12,72	636	763,2											
	B	112		12,36		742												
B-250N-90	F	56	67	8,90	10,68	534	640,8	4,7	6,2	4,7	6,2			90			37	26
	C	96	116	15,25	18,30	915	1098											
	B	112		17,80		1068												

(*1) Numero di colpi effettuati in un minuto dal pistone con motore a 4 poli. (~1400 giri 1')
F= Rapporto di riduzione 1 : 25 = 56 colpi a 50 Hz / 67 colpi a 60 Hz
C= Rapporto di riduzione 1 : 14,5 = 96 colpi a 50 Hz / 116 colpi a 60 Hz
B= Rapporto di riduzione 1 : 12.5 = 112 colpi a 50 Hz / non idoneo
(*2) Il valore di portata indicato è suscettibile di variazioni in funzione della pressione di esercizio del liquido pompato, della viscosità e dalle condizioni di installazione.
(*3) Per pressioni superiori interpellare il nostro ufficio commerciale
(*4) Differenti gamme di attacchi sono disponibili su richiesta
(*5) Il peso indicato è approssimativo ed è il valore della pompa con installato un motore C.V.E.
(*6) Gli accessori delle pompe possono essere forniti su richiesta.
(*7) La verniciatura delle pompe è epossipoliammidica RAL 7030

DOSEURO®

Serie SR

Tipo BR 125N

Pompa tipo	Rapporto di riduzione (*1)	Colpi minuto SPM (*1) 50 Hz	Colpi minuto SPM (*1) 60 Hz	Portata (*2) L/1' 50 Hz	Portata (*2) L/1' 60 Hz	Portata (*2) L/h 50 Hz	Portata (*2) L/h 60 Hz	Max Press. Kg/cm² (*3) AISI 316 0,18 kW	Max Press. Kg/cm² (*3) AISI 316 0,25 kW	Max Press. Kg/cm² (*3) PVC 0,18 kW	Max Press. Kg/cm² (*3) PVC 0,25 kW	Attacchi (*4) AISI 316 o PVC	Motore	ø mm Pistone eff.	ø mm Membr.	Corsa	Pesi netti Kg (*5) AISI 316	Pesi netti Kg (*5) PVC
BR-125N-8	F	58	70	0,025	0,030	1,5	1,8	13,5 *	-	7	-	1/2" G.m.	0.18 kW o 0.25 kW 3 Ph o 1 Ph ~1400 rpm	8	50	12.5 mm	10,5	9
	C	96	116	0,040	0,050	2,4	3											
	B	116		0,050		3												
BR-125N-12	I	35	42	0,045	0,054	2,7	3,2	13,5 *	-	7	-			12			10,5	9
	F	58	70	0,075	0,090	4,5	5,4											
	C	96	116	0,123	0,150	7,4	9											
	B	116		0,150		9												
BR-125N-18	I	35	42	0,110	0,132	6,6	7,9	13,5 *	-	7	-			18	70		11	10,5
	F	58	70	0,183	0,220	11	13,2											
	C	96	116	0,300	0,366	18	22											
	B	116		0,366		22												
BR-125N-25	I	35	42	0,211	0,252	12,6	15,1	13,5 *	-	7	-			25			11	10,5
	F	58	70	0,350	0,420	21	25,2											
	C	96	116	0,566	0,700	34	42											
	B	116		0,700		42												
BR-125N-30	I	35	42	0,301	0,360	18	21,6	9	13,5 *	7	-			30			11	10,5
	F	58	70	0,500	0,600	30	36											
	C	96	116	0,816	1,000	49	60											
	B	116		1,000		60												
BR-125N-40	I	35	42	0,543	0,650	32,5	39	5	8,5	5	7			40	90		12	12
	F	58	70	0,900	1,080	54	65											
	C	96	116	1,483	1,800	89	108											
	B	116		1,800		108												

BR 125N

BR 175N

BR 250N

(*1) Numero di colpi effettuati al minuto dal pistone - motore a 4 poli. (~1400 giri 1')

BR 125N
I = Rapporto di riduzione 1 : 40 = 35 colpi a 50 Hz / 42 colpi a 60 Hz
F= Rapporto di riduzione 1 : 24 = 58 colpi a 50 Hz / 70 colpi a 60 Hz
C= Rapporto di riduzione 1 : 14,5 = 96 colpi a 50 Hz / 116 colpi a 60 Hz
B= Rapporto di riduzione 1 : 12 = 116 colpi a 50 Hz / non consigliato

BR 175N
F= Rapporto di riduzione 1 : 20 = 70 colpi a 50 Hz / 84 colpi a 60 Hz
C= Rapporto di riduzione 1 : 14,5 = 96 colpi a 50 Hz / 116 colpi a 60 Hz
B= Rapporto di riduzione 1 : 11,5 = 120 colpi a 50 Hz / non consigliato

BR 250N
F= Rapporto di riduzione 1 : 25 = 56 colpi a 50 Hz / 67 colpi a 60 Hz
C= Rapporto di riduzione 1 : 14,5 = 96 colpi a 50 Hz / 116 colpi a 60 Hz
B= Rapporto di riduzione 1 : 12.5 = 112 colpi a 50 Hz / non consigliato

(*2) Il valore di portata indicato è suscettibile di variazioni in funzione della pressione di esercizio del liquido pompato, della viscosità e dalle condizioni di installazione.
(*3) Per pressioni superiori interpellare il nostro ufficio commerciale
(*4) Differenti gamme di attacchi sono disponibili su richiesta
(*5) Il peso indicato è approssimativo ed è il valore della pompa con installato un motore C.V.E.
(*6) Gli accessori delle pompe possono essere forniti su richiesta
(*7) La verniciatura delle pompe è possipoliammidica RAL 7030

DOSEURO®

Pompe dosatrici a membrana idraulica singola con ritorno a molla

Tipo BR 175N

Pompa tipo	Rapporto di riduzione (*1)	Colpi minuto SPM (*1) 50 Hz	Colpi minuto SPM (*1) 60 Hz	Portata (*2) L/1' 50 Hz	Portata (*2) L/1' 60 Hz	Portata (*2) L/h 50 Hz	Portata (*2) L/h 60 Hz	Max Press. Kg/cm² (*3) AISI 316 0,25 kW	Max Press. Kg/cm² (*3) AISI 316 0,37 kW	Max Press. Kg/cm² (*3) PVC 0,25 kW	Max Press. Kg/cm² (*3) PVC 0,37 kW	Attacchi (*4) AISI 316 o PVC	Motore	ø mm Pistone eff.	ø mm Membr.	Corsa	Pesi netti Kg (*5) AISI 316	Pesi netti Kg (*5) PVC
BR-175N-8	F	70	84	0,043	0,052	2,6	3,12	14	*	7	-	1/2" G.m.	0.25 kW o 0.37 kW 3 Ph o 1 Ph ~1400 rpm	8	50	17.5 mm	12,5	12
	C	96	116	0,058	0,070	3,5	4,2											
	B	120		0,073		4,4												
BR-175N-12	F	70	84	0,126	0,152	7,6	9,12	14	*	7	-			12			13	12,5
	C	96	116	0,173	0,206	10,4	12,4											
	B	120		0,216		13												
BR-175N-18	F	70	84	0,300	0,360	18	21,6	14	*	7	-			18	70		13	12,5
	C	96	116	0,400	0,480	24	28,8											
	B	120		0,533		32												
BR-175N-25	F	70	84	0,600	0,720	36	43,2	14	*	7	-			25			13,5	13
	C	96	116	0,816	0,980	49	58,8											
	B	120		1,016		61												
BR-175N-30	F	70	84	0,850	1,020	51	61,2	14	*	7	-			30			13,5	13
	C	96	116	1,150	1,380	69	82,8											
	B	120		1,466		88												
BR-175N-40	F	70	84	1,533	1,840	92	110,4	9	13	7	-			40	90		14,5	13
	C	96	116	2,100	2,52	126	151,2											
	B	120		2,630		158												
BR-175N-50	F	70	84	2,400	2,880	144	172,8	5	7	5	7	3/4" G.m.		50	120		17	16
	C	96	116	3,283	3,940	197	236,4											
	B	120		4,116		247												
BR-175N-55	F	70	84	2,900	3,480	174	208,8	4	7	4	7			55			17	16
	C	96	116	3,966	4,760	238	285,6											
	B	120		4,983		299												
BR-175N-65	F	70	84	4,050	4,860	243	291,6	3	5	3	5			65			17	16
	C	96	116	5,550	6,660	333	399,6											
	B	120		6,960		418												

Tipo BR 250N

Pompa tipo	Rapporto di riduzione (*1)	Colpi minuto SPM (*1) 50 Hz	Colpi minuto SPM (*1) 60 Hz	Portata (*2) L/1' 50 Hz	Portata (*2) L/1' 60 Hz	Portata (*2) L/h 50 Hz	Portata (*2) L/h 60 Hz	Max Press. Kg/cm² (*3) AISI 316 0,55 kW	Max Press. Kg/cm² (*3) AISI 316 0,75 kW	Max Press. Kg/cm² (*3) PVC 0,55 kW	Max Press. Kg/cm² (*3) PVC 0,75 kW	Attacchi (*4) AISI 316 o PVC	Motore	ø mm Pistone eff.	ø mm Membr.	Corsa	Pesi netti Kg (*5) AISI 316	Pesi netti Kg (*5) PVC
BR-250N-40	F	56	67	1,75	2,10	105	126	7,2 *	-	7	-	3/4" G.m.	0.55 kW o 0.75 kW 3 Ph o 1 Ph ~1400 rpm	40	120	25 mm	27	24
	C	96	116	3,00	3,60	180	216											
	B	112		3,50		210												
BR-250N-50	F	56	67	2,75	3,30	165	198	7,2 *	-	7	-			50			27	24
	C	96	116	4,70	5,63	282	338											
	B	112		5,50		330												
BR-250N-55	F	56	67	3,33	4,00	200	240	7,2 *	-	7	-			55			27	24
	C	96	116	5,70	6,83	342	410											
	B	112		6,66		400												
BR-250N-65	F	56	67	4,63	5,56	278	333,6	5,9 *	-	5,9	-	1" G.m.		65	160		38	27
	C	96	116	7,93	9,52	476	571,2											
	B	112		9,26		556												
BR-250N-75	F	56	67	6,18	7,42	371	445,2	4,3	5,7	4,3	5,7			75			38	27
	C	96	116	10,60	12,72	636	763,2											
	B	112		12,36		742												
BR-250N-90	F	56	67	8,90	10,68	534	640,8	3,1	4	3,1	4			90			38	27
	C	96	116	15,25	18,30	915	1098											
	B	112		17,80		1068												

Accessori

Valvole di sicurezza

Tipo	Capacità pompa	Attacchi
TS-10	200 l/h	3/8" or 1/2"
TS-13	400 l/h	1/2" G.F
TS-21	1000 l/h	1" G.F
Corpo	PVC or S.S. 316	

* Pressione di taratura valvola di sicurezza in acciaio: max 40 kg/cm2 (580 Psi)
Pressione di taratura valvola di sicurezza in PVC: max 10 kg/cm2 (145 Psi)
Per valori di taratura superiori interpellare il ns. ufficio tecnico

Accumulatori idropneumatici a membrana tipo HST

Tipo: HSTX
Corpo in AISI 316, composto da due parti unite mediante speciale filettatura che, sottoposta a pressioni dinamiche, tende ad autobloccarsi. Membrane in compatibilità con il liquido utilizzato. Costruiti in accordo alle norme ASME VIII° Div.

Tipo: HSTPVC
Corpo in PVC, composto da due parti unite mediante speciale filettatura che, sottoposta a pressioni dinamiche, tende ad autobloccarsi.
Temperatura massima:+ 50° C.
Membrane in compatibilità con il fluido utilizzato.

ACCUMULATORI IDROPNEUMATICI

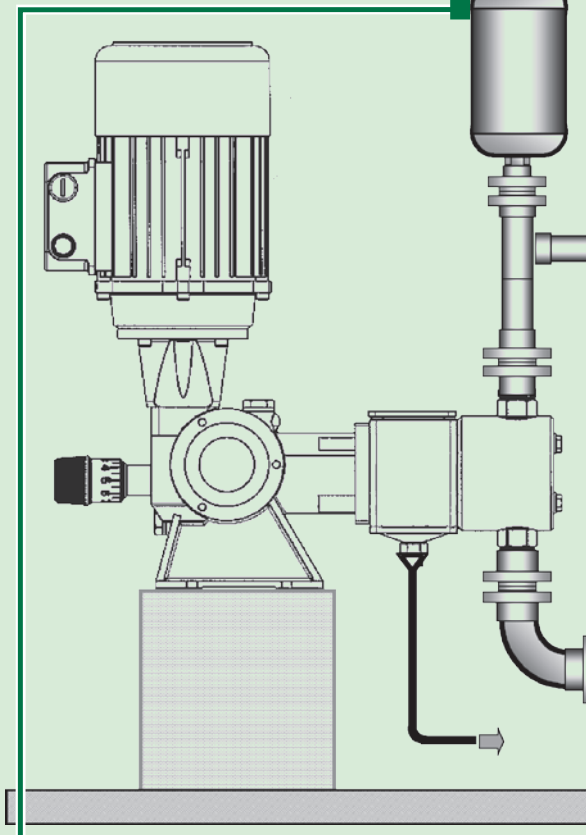

Ogni pompa dosatrice può essere dotata di accessori per migliorare l'operazione e l'accuratezza delle unità.
I benefici che si ottengono da una corretta installazione e un accurato controllo sono:
- Incremento dell'efficienza e della vita della pompa
- Riduzione degli interventi e dei costi di manutenzione

Il controllo della dinamica dei fluidi è essenziale per assicurare l'efficienza e l'uso del sistema di processo.
Il non controllo dei fluidi in movimento può distruggere fisicamente il sistema di dosaggio compreso le pompe ed eventuali valvole, flussimetri, strumentazioni o altre apparecchiature installate sulla linea.
La corretta scelta degli accessori e il loro dimensionamento assicurano l'efficienza e la vita del sistema.

1.- FILTRI
Suggeriamo l'installazione del filtro (sulla tubazione aspirante) in modo da fermare le impurità che possono essere presenti nel liquido da dosare e provenienti dalle tubazioni, che potrebbero impedire il corretto funzionamento delle valvole causando irregolarità di flusso o occlusioni dei passaggi.

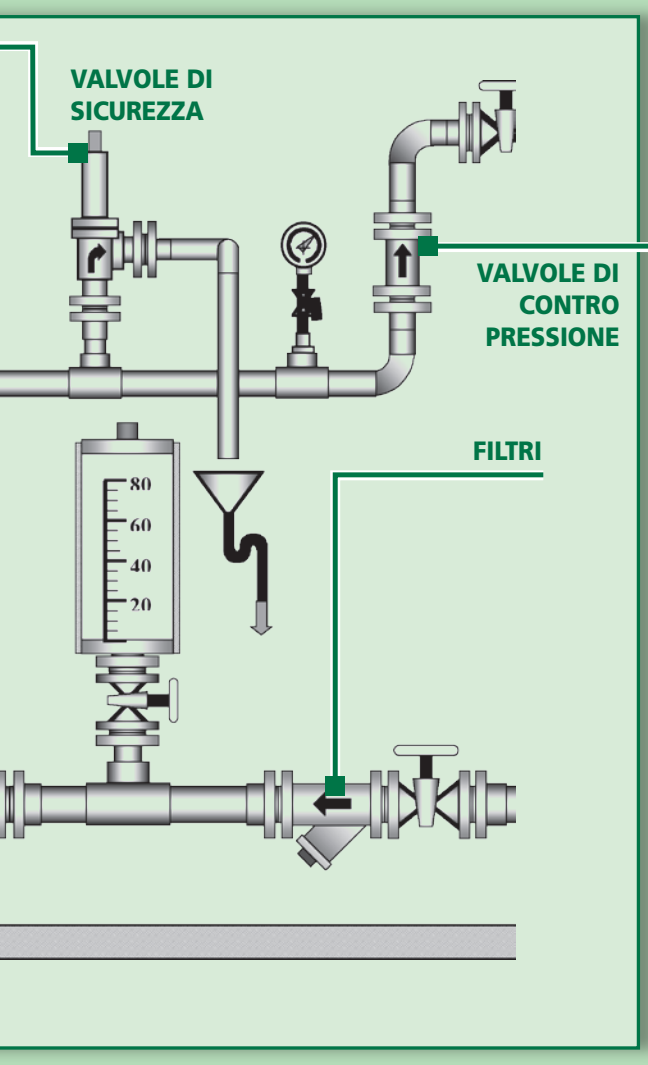

Valvole di sfioro

Tipo	Portata	Attacchi
VSCS-6	90 l/h	1/2" G.F
VSCS-10	230 l/h	1/2" G.F
VSCS-14	420 l/h	3/4" G.F
VSCS-22	1050 l/h	1" G.F
Corpo	PVC, PP o AISI 316	
Membrana	PTFE/NBR	

* La pressione di taratura può variare da 0 a 20 Kg/cm² in funzione del modello e dei materiali
G.F.= Cilindrica, Femmina

Valvole di contropressione

Tipo	Portata	Attacchi
VSCC-6	90 l/h	1/2" G.F
VSCC-10	230 l/h	1/2" G.F
VSCC-14	420 l/h	3/4" G.F
VSCC-22	1050 l/h	1" G.F
Corpo	PVC, PP o AISI 316	
Membrana	PTFE/NBR	

* Pressione di taratura valvola di contropressione: 0÷2,5 kg/cm²
G.F.= Cilindrica, Femmina

Serbatoi in polietilene

2.- VALVOLE DI SICUREZZA
Le valvole di sicurezza sono utilizzate per tutelare la pompa e l'impianto da possibili danni causati da sovra pressioni derivanti da accessori difettosi o da occlusioni nelle tubazioni dell'impianto provocate da sedimentazioni o dalla chiusura involontaria di una valvola di intercettazione.

3.- VALVOLE DI CONTRO PRESSIONE
La valvola di contro pressione è necessaria per prevenire il passaggio spontaneo del liquido (sifonamento), nelle condizioni in cui il pelo libero del serbatoio in aspirazione è sistemato ad un'altezza superiore di quello di mandata.

4.- ACCUMULATORE PNEUMATICO
Le pompe dosatrici hanno la caratteristica della portata pulsante in quanto ogni ciclo di pompaggio prevede una fase aspirante e una premente. I benefici che si ottengono con l'installazione del polmone sono diversi:
- Protezione della pompa da picchi di pressione;
- Eliminazione delle vibrazioni lungo tutta la tubazione di mandata;
- Portata con flusso più regolare utile per il processo.

Con conseguente beneficio sulla durata della vita stessa della pompa

La nostra gamma di prodotti include inoltre:

Serie SR ritorno a molla:
Pompe dosatrici a pistone: tipo "A" e "AP-A"
Pompe dosatrici a membrana meccanica: tipo "D" e "FM"

Serie PDP ritorno positivo:
Pompe dosatrici a pistone : tipo "AI" e "AP-AI"
Pompe dosatrici a membrana con fluido interposto: tipo "BI" e " SDI"

Serie SDP:
Pompe dosatrici elettromagnetiche: tipo "S"
Pompe dosatrici elettromagnetiche: tipo "GA"

Serie H:
Preparatori automatici di polielettrolita: tipo "HA", "HB", "HE" e "HA-P"

Serie EM:
Elettroagitatori: tipo "DAM", "DMT", "DEM", "DRV", "DRC" e "DVL"

ISOQAR QUALITY ASSURED ISO 9001 — UKAS QUALITY MANAGEMENT 026

Cert. n° 5942

HEAD OFFICE
Via G. Carducci 141
20093 Cologno Monzese (MI) Italy
Tel.: +39 02 27301324
Fax: +39 02 26700883
e-mail: info@doseuro.com
www.doseuro.com

DOSEURO (UK) LTD.
Unit 8, East Road Industrial Estate
Sleaford, Lincolnshire NG34 7EH
Tel.: +44 1529 300045
Fax: +44 1529 410967
e-mail: enquiries@doseuro.co.uk
www.doseuro.co.uk

XNMIOPCBG00G0109

DOSEURO®
The right dosing choice